okno O.06

(uliční trakt)

celková repase stávajícího okna

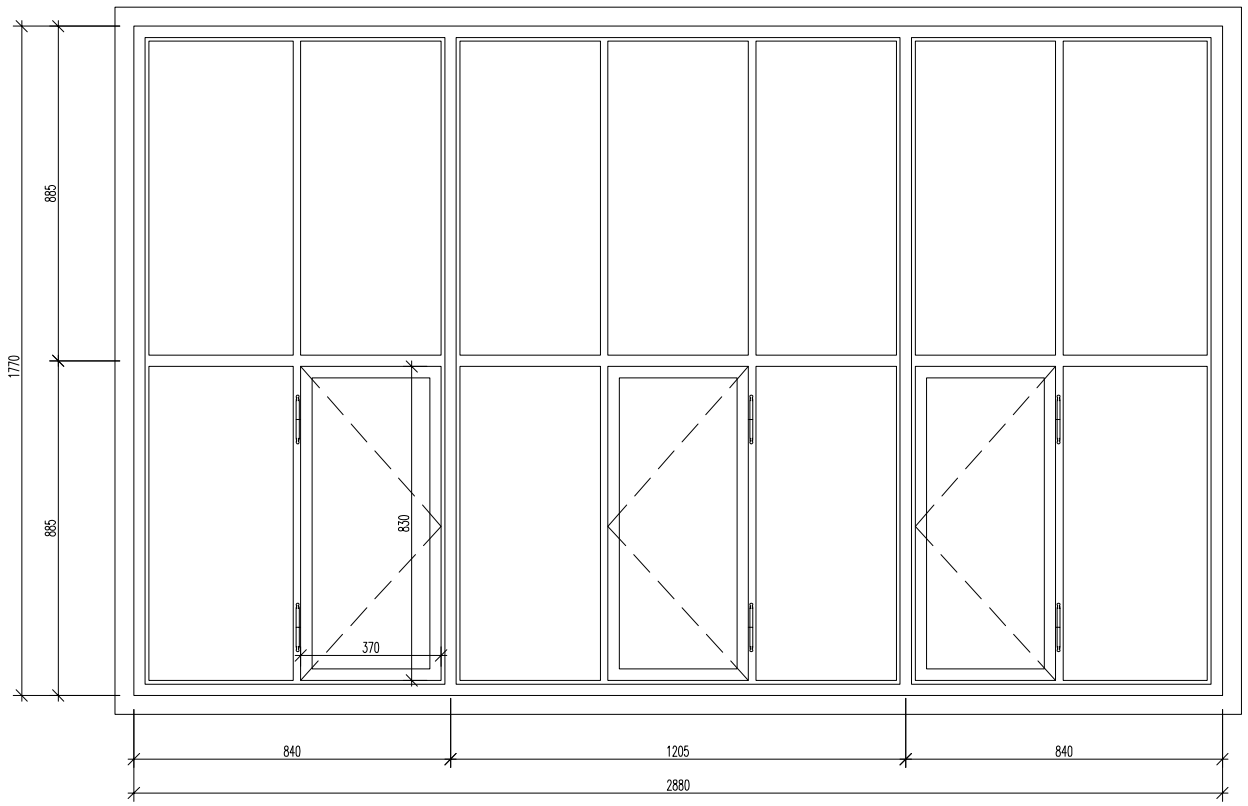

(i)

ateliérové špaletové okno - vnitřní část
- dřevěné okno - jednoduché zasklení
bezpečnostním sklem conex

M 1:20

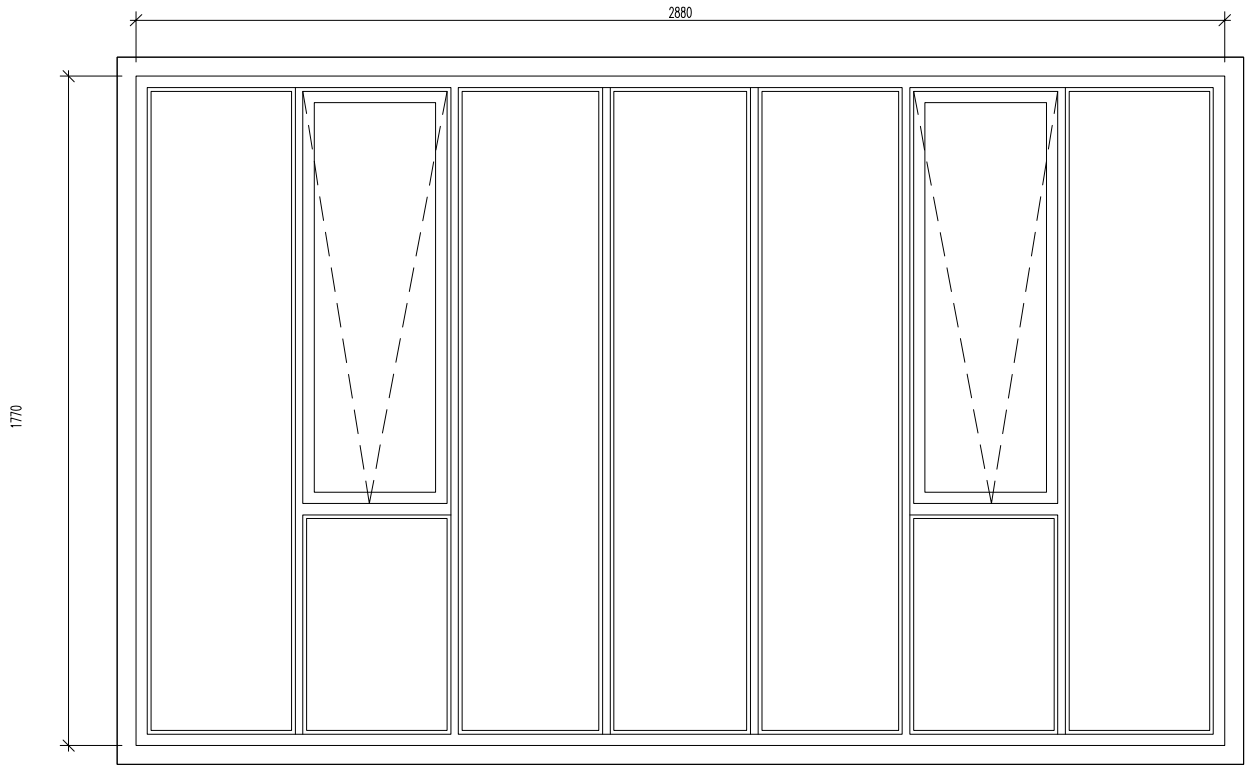

(e)

ateliérové špaletové okno - vnější část
- ocelový rám - jednoduché zasklení
kaleným čirým sklem

M 1:20

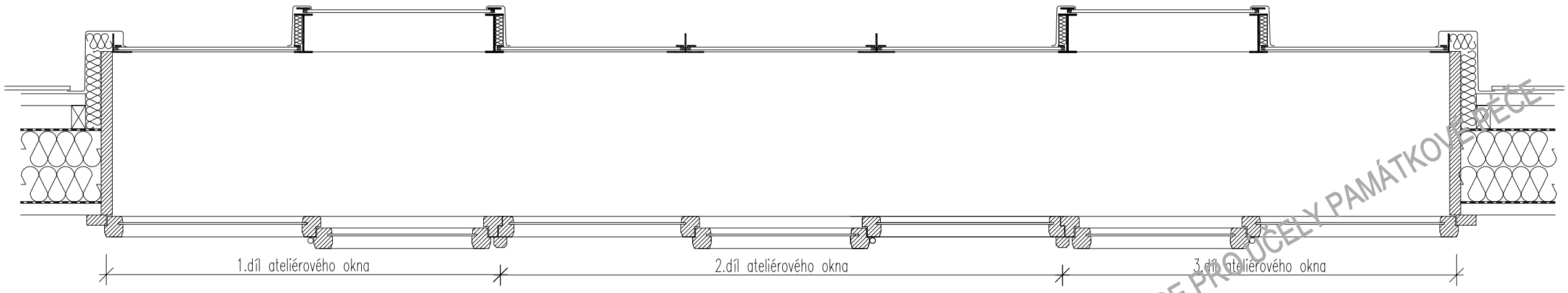

M 1:10

- VNĚJŠÍ OCELOVÉ OKNO - repasované - vloženo nové sklo čiré - kalené - jednoduché zasklení, oc. rám bude očistěn, zbroušen a opatřen novým nátěrem, okno bude přemístěno do líce nového střešního pláště z důvpdů instalace nadkrokevního zateplení

- VNITŘNÍ ŠPALETOVÉ DŘEVĚNÉ OKNO - vloženo nové sklo čiré bezpečnostní conex - jednoduché zasklení (stávající rám neumožňuje vložení dvojskla)

DOPLNĚNÍ DOKUMENTACE PRO ÚČELY PAMÁTKOVÉ PÉČE

POZNÁMKA:
– SKUTEČNÉ ROZMĚRY NUTNO ODMĚŘIT NA STAVBĚ
– DOKUMENTACE JE URČENA POUZE PRO PROJEDNÁNÍ S OPP MHMP, DOKUMENTACE NENÍ URČENA PRO VÝROBU OKEN

Rev.	Datum/Date	Poznámky/Notes

Spolupráce / Co-operation:

Generální projektant / General designer:

IBA inspire create deliver
Ian Bryan Architects s.r.o.
Plaská 623 / 5, 150 00,
Praha 5, Česká republika
T: +420 257 311 354,
E: iba@ibarch.cz, W: www.ibarch.cz

Část – Název/Part – Drawing Title:
D 1.1. ARCHITEKTONICKO STAVEBNÍ
DETAIL – OKNA – O.06
6.NP

Akce/Job:
STAVEBNÍ ÚPRAVY A PŮDNÍ VESTAVBA
KOZÍ 3, PRAHA 1

Klient/Client:
Kozí 3 s.r.o
U Kamýku 284/11
142 00 Praha

Stupeň/Purpose:
DOPLNĚNÍ DOKUMENTACE PRO ÚČELY PAMÁTKOVÉ PÉČE

Zodp. projektant/Responsible:
Dipl.Arch. Ian M.Bryan

Kreslil/Drawn:	Kontroloval/Checked:
SK	DD

Měřítko/Scale:	Formát/Format:	Datum/Date:
1:20	A3	05/2015

Číslo výkresu/Drawing No.:	Rev:
21322_T_D1.1_626	–

Všechny rozměry kontrolovat na stavbě. Neodměřujte z tohoto výkresu. Informujte architekty o nesrovnalostech důležitých pro realizaci

All dimensions to be checked on site. Do not scale off the drawing. Inform the architects of any errors/irregularities

©IBA s.r.o. All rights reserved