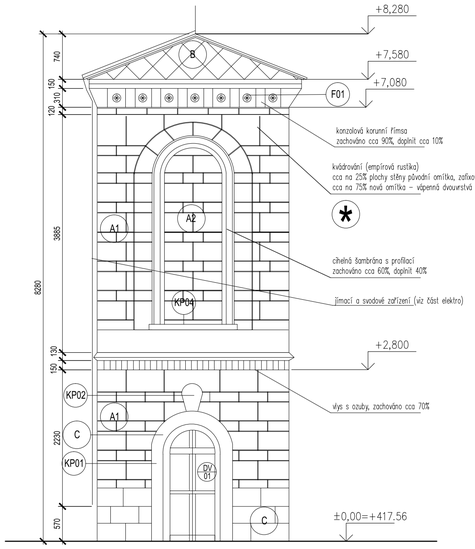

POHLED SEVERNÍ, NÁVRH

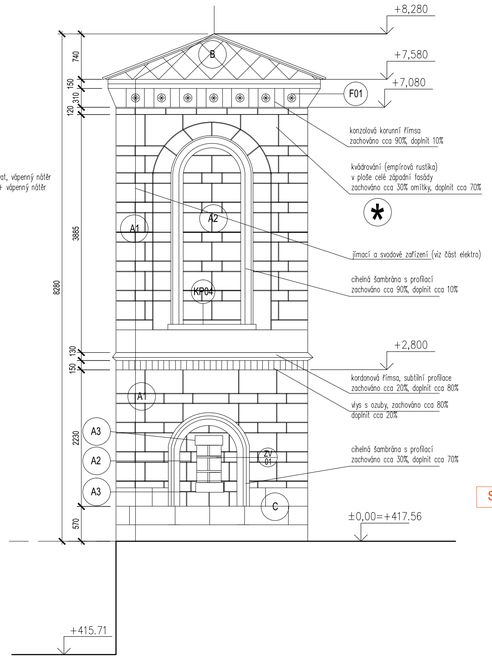

POHLED VÝCHODNÍ, NÁVRH

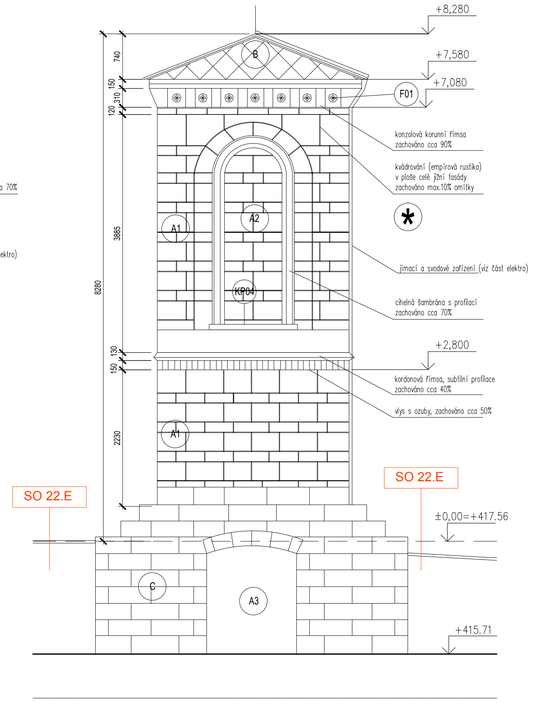

POHLED JIŽNÍ, NÁVRH

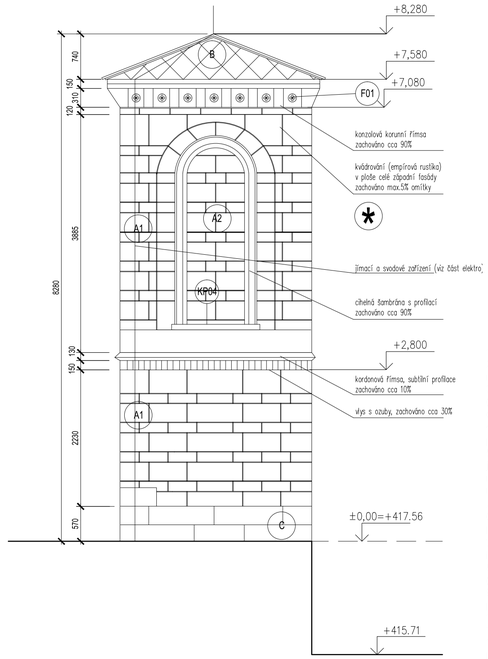

POHLED ZÁPADNÍ, NÁVRH

LEGENDA MATERIÁLŮ:

- STÁVAJÍCÍ CIHLENÉ ZDIVO
- STÁVAJÍCÍ KAMENNÉ ZDIVO
- BOURANÉ KONSTRUKCE
- NOVÉ CIHLOVÉ ZDIVO - CP 15
- PROSTÝ BETON B15
- ŽELEZOBETON
- TI - STABILIZOVANÝ POLYSTYRÉN EPS 100S

POZNÁMKY:

1. Dodavatel je povinnen dodržovat výsledky archeologického průzkumu.
2. Všechny výkopové práce budou prováděny ručně a pod dohledem archeologa a dodavatel bude respektovat jeho požadavky.
3. Před zahájením stavby bude vypracována výrobní dokumentace vycházející ze skutečného stavu (rozkreslení, oken, dveří, truhlářských a zámečnických výrobků, dílenská dokumentace prvků krovu, detaily osazení výplní otvorů, ukončení střechy a pod.).
4. Na základě dílenské dokumentace budou vytvořeny fyzické vzorky jednotlivých výrobků a budou předloženy zástupci NPÚ, investora a architekta k odsouhlasení.
5. Složení vnějších omítek bude v souladu se SHP a restaurátorskou zprávou penetrační nátěr, hrubší jádrová vápenná omítka nebo vápenocementová omítka, hladký vápenný štuk, nátěr probarveným modifikovaným vápnem a hydrofobizační nástřik). Barevnost finálního nátěru (probarvené modifikovaného vápno) bude určena architekty a na základě fyzického vzorku předložena k ověření zástupci NPÚ a investora.
6. Vnitřní omítky, není -li uvedeno jinak, budou dvouvrstvé vápenné prodyšné hladké omítky. barevnost bude určena architektem a na základě fyzického vzorku předložena k ověření zástupci NPÚ a investora.
7. Veškeré dřevěné prvky - nové i stávající budou přebroušeny a na očištěný prvek bude aplikována impregnace prostředkem proti dřevokazným houbám a hmyzu. Podrobněji viz mykologický průzkum.
8. Povrchová úprava dřevěných prvků: 1x základové napouštědlo nebo mořidlo, 2x základový nátěr (lazura nebo barva) po každé vrstvě přebroušeno, 1x krycí vrstva (lazura nebo barva).
9. Veškeré pískovcové kameny z bouraných konstrukcí budou uschovány a použity k dozdívání poškozených částí.
10. Dodavatel je povinnen seznámit se s výsledky SHP.
11. Poškozené cihly budou nahrazeny novými - předpokládá se cca 5% cihel.
12. Zbytky exteriérových omítek budou zachovány, konsolidovány a zafixovány v rámci restaurátorských prací.
13. Do výšky 2m budou omítky z důvodu napadení vlhkostí kompletně odstraněny. Zafixované omítky ve výšce nad 2m budou ponechány a doplněny novými. V interiéru se předpokládá zachování cca 30% omítek, zbytek bude nahrazem novými, dvouvrstvými vápennými (hrubší jádro, jemnější štuk s atestem WTA). Na omítky bude aplikován nátěr modifikovaným vápnem v celé ploše interiéru. Barevnost dle architektů, na základě fyzického vzorku odsouhlasena investorem a zástupcem NPÚ.
14. Instalace budou vedeny po povrchu.
15. Nerezová nádrž, instalace vč. některé technologie potřebné pro rozvody užitkové vody jsou řešeny v rámci SO.16

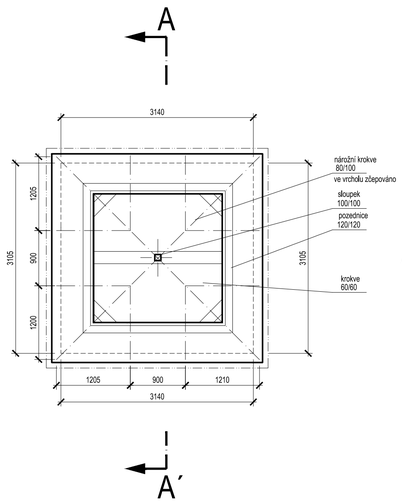

KROV, NÁVRH

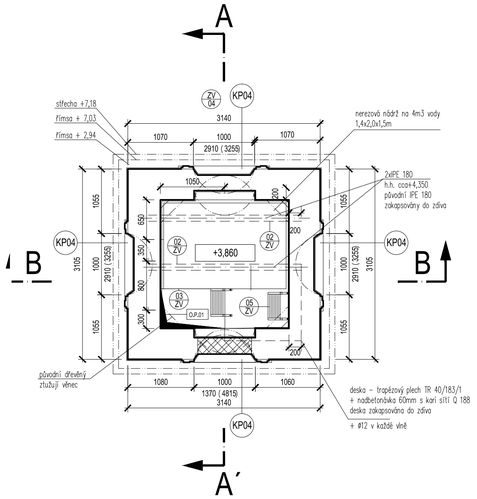

PŮDORYS 1.PATRO, NÁVRH

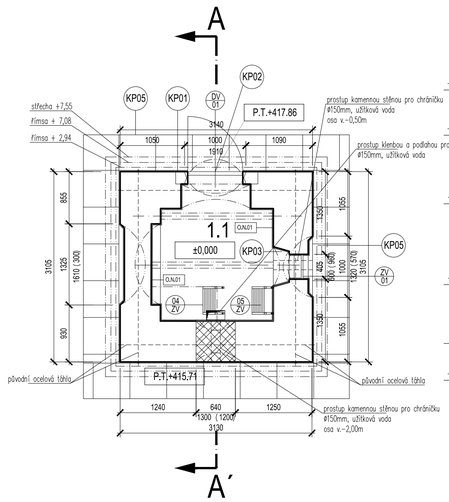

PŮDORYS PŘÍZEMÍ, NÁVRH

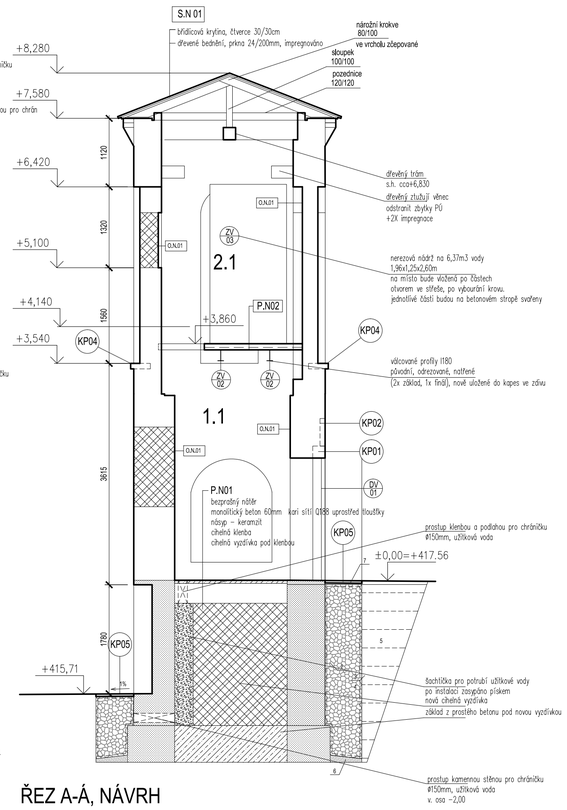

ŘEZ A-Á, NÁVRH

LEGENDA PRVKŮ

ozn.	popis	stav	návrh
KAMENNÉ PRVKY			
KP01	PÍSKOVCOVÝ PORTÁL		štuk + vápenný nátěr
KP02	PÍSKOVCOVÝ ZNAK NADE DVEŘMI	chybí	tvarová kopie, břevnovský znak nebo R2014 *
KP03	PÍSKOVCOVÝ PARAPET	1ks	štuk + vápenný nátěr
KP04	PÍSKOVCOVÝ PARAPET	4ks	štuk + vápenný nátěr
KP05	OKAPOVÝ CHODNÍČEK	není	nový - pískovcové desky 600/600/40mm, hydrofobizační nátěr
OKNA, DVEŘE			
OK01	ZBYTEK OKENNÍHO RÁMU	dožilé	odstranit, otvor zazdít
OK02	ZBYTEK OKENNÍHO RÁMU	dožilé	odstranit, otvor zazdít
DV01	DVEŘE	chybí	kopie dle starší dokumentace, nátěr dle arch., fyzický vzorek k ověření
ZÁMEČNICKÉ PRVKY			
ZV01	PROTAHOVANÁ MŘÍŽ Z KOVANÝCH PRUTŮ	zachovalé	pasivace, nátěr dle arch.
ZV02	VÁLCOVANÉ PROFILY I180	zachovalé (STP)	pasivace, nátěr dle arch. , přemístit
ZV03	OCELOVÁ NÁDRŽ	zachovalá	původní nádrž do depozitáře, nová nerezová
ZV04	OCELOVÝ ŽEBŘÍK	není	svařováno z tyčoviny Ø40mm, kotveno k podlaze a stropu, nátěr
			dle arch., 2x základ, 1x finál
ZV05	OCELOVÝ ŽEBŘÍK	není	svařováno z tyčoviny Ø40mm, kotveno k podlaze a stropu, nátěr
VNITŘNÍ OMÍTKY			
O.P.01	HRUBOZRNNÁ VÁPENNÁ OMÍTKA	zbývá cca 50%	původní fixována, zbytek nová dvouvrstvá vápenná + nátěr modifikova-
			ným vápnem na celé ploše, barva dle arch.

LEGENDA MÍSTNOSTÍ - NÁVRH :

ozn.	místnost	plocha /m²/	povrchy		
			podlaha	stěny	strop
SO 6 - PŘÍZEMÍ					
1.1	PŘÍZEMÍ	4,0	BETON	VÁPENNÉ OMÍTKY	TRAP. PLECH
2.1	VLOŽENÉ PATRO	2,0	BETON	VÁPENNÉ OMÍTKY	NENÍ, OTEVŘENO DO KROVU
	CELKEM :	6,0			

P.N01
bezprašný nátěr
monolitický beton 60mm kari sítí Q188 uprostřed tl.
násyp - keramzit
cihelná klenba
cihelná vyzdívka pod klenbou

P.N02
bezprašný nátěr
nadbetonávka tl.60mm s kari sítí Q188 uprostřed tl.
trapézový plech TR 40/183/1 + ØR12 v každé vlně
ocelové I 180 profily, původní (pasivace, nátěr)
zakapsovány do zdiva

O.N.01
- vápenný nátěr modifikovaný, probarvený
(barva dle arch., bude odsouhlasena investorem a zástupcem NPÚ)
- vápenná jemnozrnná sanační štuková omítka (s atestem WTA dle STP)
- vápenná jádrová omítka (s atestem WTA dle STP)

S1
Sanační opatření
- výkop do úrovně základové spáry
- vápennou maltou vyrovnat spáry a kaverny ve zdivu
- hydroizolační stěrka na zdivo s minimálním faktorem difúzního odporu
- štěrková drenážní vrstva v ochranné geotextilii
- původní terén, resp. zásyp původní zeminou

LEGENDA POVRCHOVÝCH ÚPRAV VNĚJŠÍCH FASÁD

- A1 — DVOUVRSTVÁ VÁPENNÁ OMÍTKA (JÁDRO + ŠTUK) + VÁPENNÝ NÁTĚR
  KVÁDROVÁNÍ ZTVÁRNĚNÉ SPÁRAMI V MALTĚ (EMPÍROVÁ RUSTIKA)
  HYDROFOBIZAČNÍ NÁTĚR
- A2 — DVOUVRSTVÁ VÁPENNÁ OMÍTKA (JÁDRO + ŠTUK) + VÁPENNÝ NÁTĚR
  KVÁDROVÁNÍ ZTVÁRNĚNÉ SPÁRAMI V MALTĚ (EMPÍROVÁ RUSTIKA)
  HYDROFOBIZAČNÍ NÁTĚR
- A3 — DVOUVRSTVÁ VÁPENNÁ OMÍTKA (JÁDRO + ŠTUK) + VÁPENNÝ NÁTĚR
  OMÍTKA HLADKÁ, BEZ KVÁDROVÁNÍ
  HYDROFOBIZAČNÍ NÁTĚR
- B — BŘIDLICOVÁ KRYTINA - ČTVERCE 300/300, JEDNODUCHÉ KRYTÍ, BARVA DLE ARCH.
- C — NEOMÍTANÉ SLÍCOVANÉ PŘESNĚ OPRACOVANÉ PÍSKOVCOVÉ BLOKY, ORGANOKŘEMIČITANOVÝ A HYDROFOBIZAČNÍ NÁTĚR
- D — VÁPENNÁ OMÍTKA DVOUVRSTVÁ (HRUBŠÍ JÁDRO, JEMNĚJŠÍ FINÁLOVÁ VRSTVA) ZATÍRANÁ DO LÍCE ZDIVA, BARVA BÍLÁ
- * — ZBYTKY PŮVODNÍ OMÍTKY BUDOU KONSOLIDOVÁNY A FIXOVÁNY V RÁMCI RESTAURÁTORSKÝCH PRACÍ VIZ SHP A RÁMCOVÝ ROZPOČET RESTAURÁTORSKÝCH PRACÍ

2 hydroizolační stěrka (viz STP)
3 separační geotextilie
4 drenážní vrstva - štěrkodrť
5 výkop zasypán původní zeminou, hutnit po cca 0,5m)
6 spádová betonová vrstva - prostý beton
7 zemina, tráva

HLAVNÍ ARCHITEKT	H.I.P.	ARCHITEKT	ZODPOV. PROJEKTANT	MĚŘÍTKO : 1:50	GEN. PROJEKTANT
Mgr.A. Aleš Lapka	Ing. Zbyněk Ransdorf	Ing.arch. Jana Kynčilová	Ing. Blanka Bulířová	FORMÁT : A1	A D R ADR s.r.o. Libišská 3127/1 150 00 Praha 5 tel: 257 210 252
		Ing.arch. Anna Štembergová	Ing. Tereza Šimurdová	DATUM : 03/2013	

INVESTOR : BENEDIKTINSKÉ OPATSTVÍ SV. VÁCLAVA V BROUMOVĚ, KLÁŠTERNÍ 1, BROUMOV 550 01

AKCE : VZDĚLÁVACÍ A KULTURNÍ CENTRUM BROUMOV – REVITALIZACE KLÁŠTERA, ČÁST ZAHRADA

OBJEKT : SO 06 VODÁRNA

ČÁST : B.6.1. ARCHITEKTONICKO STAVEBNÍ

STUPEŇ PD : PROJEKT PRO PROVEDENÍ STAVBY A VÝBĚR ZHOTOVITELE STAVBY

NÁZEV PŘÍLOHY : NÁVRH

Č. PARÉ

KOORDINACE: AED — AED project, a.s. Pod Radnicí 1236/2A, 150 00 Praha 5, tel: 257 257 100

KOOPERANT

EV. Č. AKCE: 024–12

ČÍSLO PŘÍLOHY: B.6.1.4